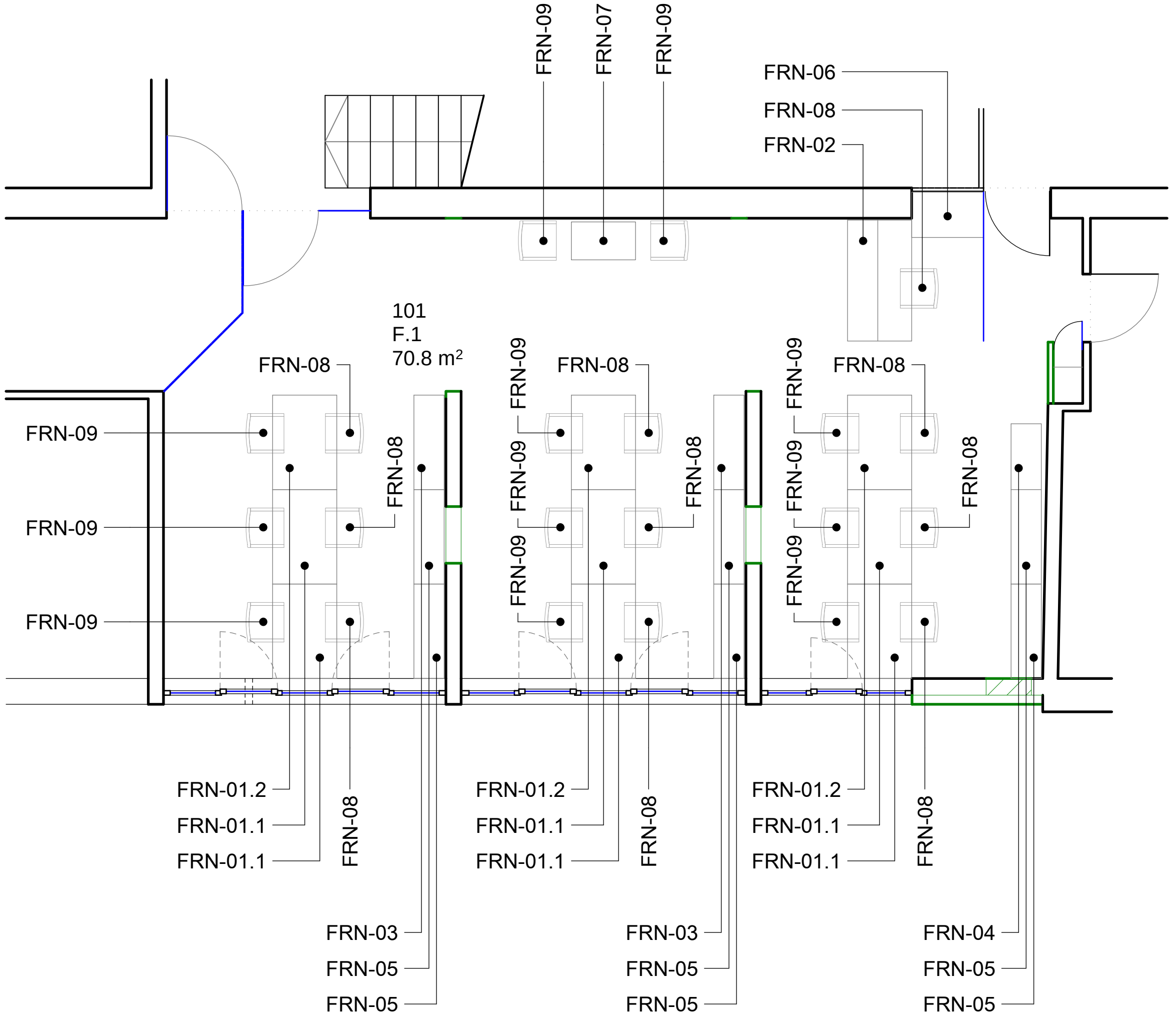

ԿԱՀԱՎՈՐՄԱՆ ՀԱՏԱԿԱԳԻԾ 1:100

ՆՇՈՒՄ

1. FRN-10 աթոռների դիզայնը ըստ ճարտարապետի խորհրդի:
2. FRN-09 աթոռների դիզայնը ըստ ճարտարապետի խորհրդի` անիվների վրա, մեջքի հենակի անկյան և նստատեղի բարձրության կարգավորմամբ, առանց բազկաթևերի:
3. Մնացած կահույքի գծագերը տես Q-102-ից Q-109 թերթերում:

Հասցե` Աշտարակի քաղաքապետարան

ՀԵՌ. +37494452185

Ճարտարապետ	Զ. ԲԱՈՒԷՐ		ՔԱՂԱՔԱՑԻՆԵՐԻ ՍՊԱՍԱՐԿՄԱՆ ԳՐԱՍԵՆՅԱԿԻ ՎԵՐԱԿԱՌՈՒՑՄԱՆ ԵՎ ՆՈՐՈԳՄԱՆ ՆԱԽԱԳԻԾ:	Էջ	Փուլ	Մաս
				7	ԱՆ	ՃԼ
			Կահավորման հատակագիծ	Էջի ծածկագիր A-104		

Ստուգված		Ուղղում	...	Ուղղի/ֆայլ` Ֆայլի տարեթիվ`	GIZ Retrofit_A_30_Ashtarak_CD_160407.pln 2016-04-25	Տպված է	2016-04-25, 12:30

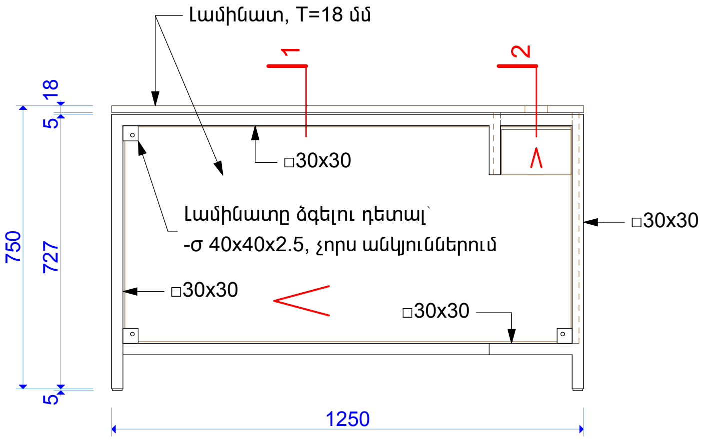

ՏԵՍՔԸ ՍՊԱՍԱՐԿՈՂԻ ԿՈՂՄԻՑ

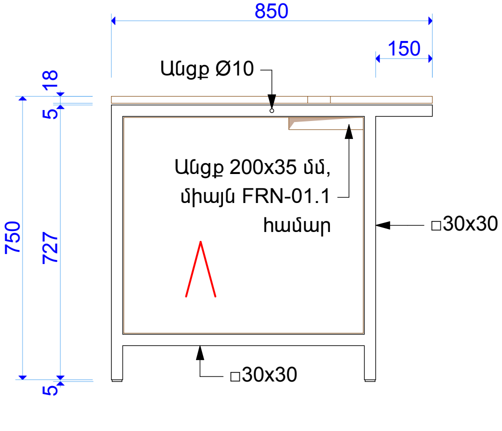

ՏԵՍՔԸ ԱՋԻՑ

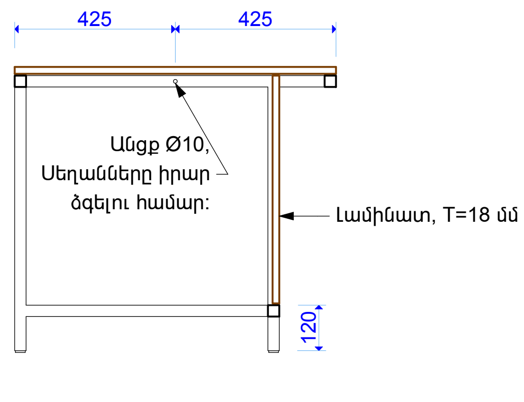

ԿՏՐՎԱԾՔ 1

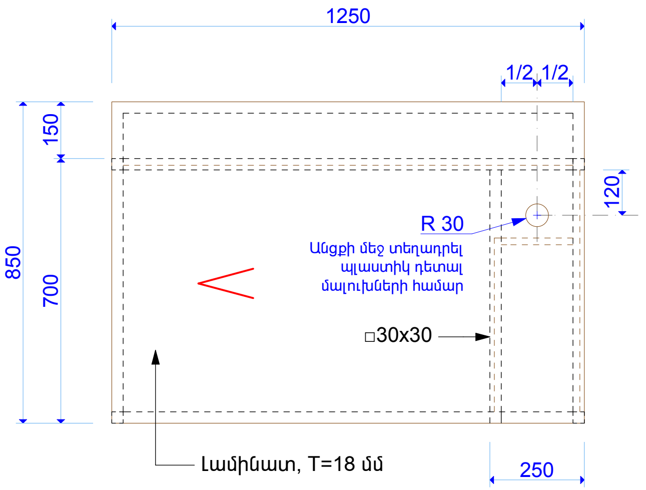

ՀԱՏԱԿԱԳԻԾ

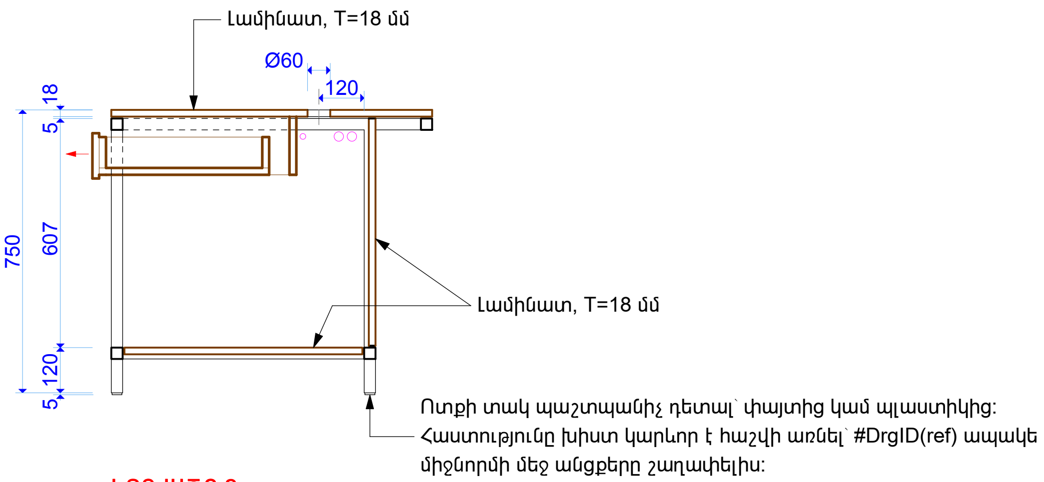

ԿՏՐՎԱԾՔ 2

ՆՇՈՒՄ

1. Գրասեղանի հիմնակմախքը պատրաստել 30x30 մմ չափերի մետաղյա քառակուսի խողովակներով: Սեղանի երեսը, միջնապատը, համակարգչի և քաշովի դարակները՝ լամինատով:
2. Հիմնակմախքը ներկել փոշեներկումով՝ RAL 1013 գույնով:
3. Լամինատի տեքստուրան և գունային երանգը՝ KRONOSPAN 5527 SN:
4. Լամինատի կողային մասերին փակցնել երիզներ՝ նույն լամինատի տեքստուրայով և գույնով կամ շուկայում չլինելու դեպքում փոխարինել՝ TECE 1345-ով:
5. Քաշովի դարակների համար նախատեսել որակյալ և սահուն սողնակներ:
6. FRN-01.1, FRN-01.2 գրասեղանների երեսները և քաշովի դարակները ծգել գրասենյակում տեղադրելու ժամանակ:
7. Իրար կպած սեղանների շարքի առաջին և վերջին սեղանները ծգել հատակին:
8. FRN-01.1, FRN-01.2 գրասեղանների ընդհանուր քանակը՝ 9 հատ (որից միայն FRN-01.2-ը՝ 3 հատ):

FRN-01.1, FRN-01.2 1:20

Հասցե՝ Աշտարակի քաղաքապետարան			
ՀԵՌ. +37494452185			
Ճարտարապետ	Զ. ԲԱՈՒԵՐ	(ստորագրություն)	ՔԱՂԱՔԱՑԻՆԵՐԻ ՍՊԱՍԱՐԿՄԱՆ ԳՐԱՍԵՆՅԱԿԻ ՎԵՐԱԿԱՌՈՒՑՄԱՆ ԵՎ ՆՈՐՈԳՄԱՆ ՆԱԽԱԳԻԾ:
			Գրասեղան FRN-01.1, FRN-01.2

Էջ	Փուլ	Մաս
18	ԱՆ	ՃԼ

Էջի ծածկագիր: Q-102

Ստուգված		Ողղում	...	Ողղի/Ֆայլ Ֆայլի տարբերակ	GIZ Retrofit_A_30_Ashtarak_CD_160407.pln 2016-04-18	Տպված է	2016-04-18, 17:41

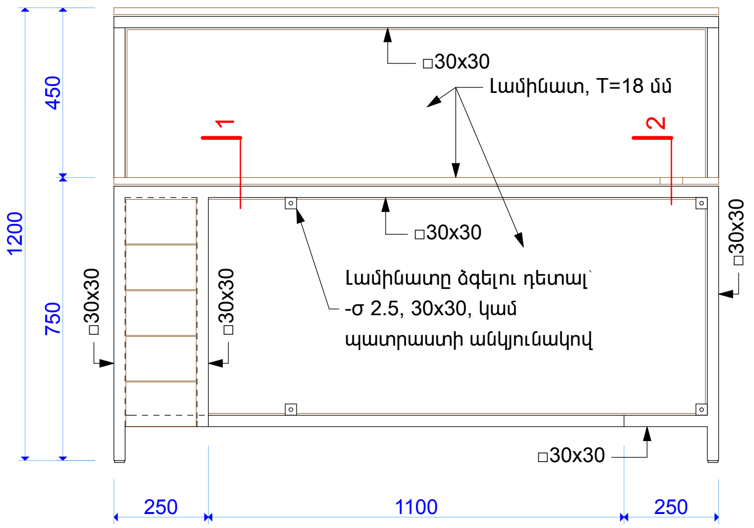

ՃԱԿԱՏ ԱՇԽԱՏՈՂԻ ԿՈՂՄԻՑ

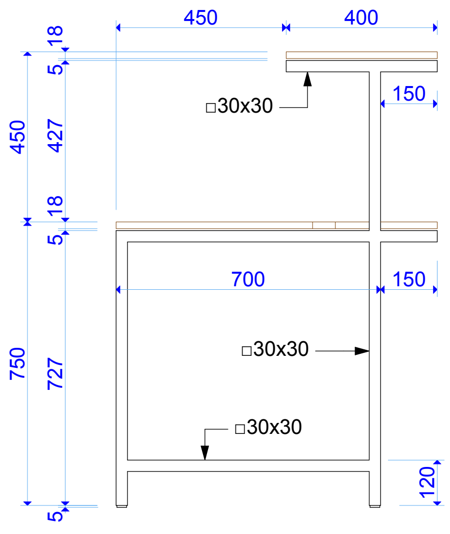

ԱՋ ՃԱԿԱՏ

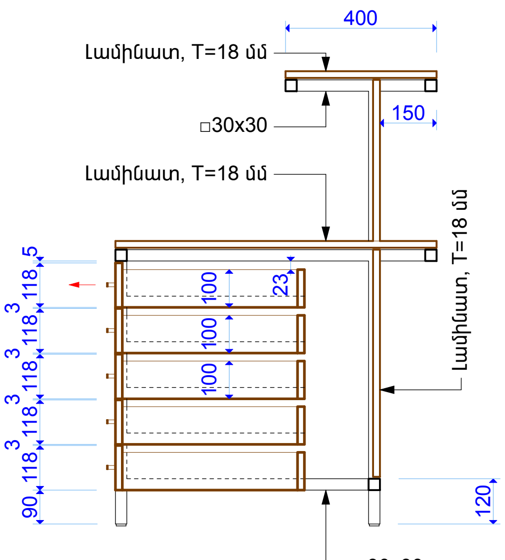

ԿՏՐՎԱԾՔ 1

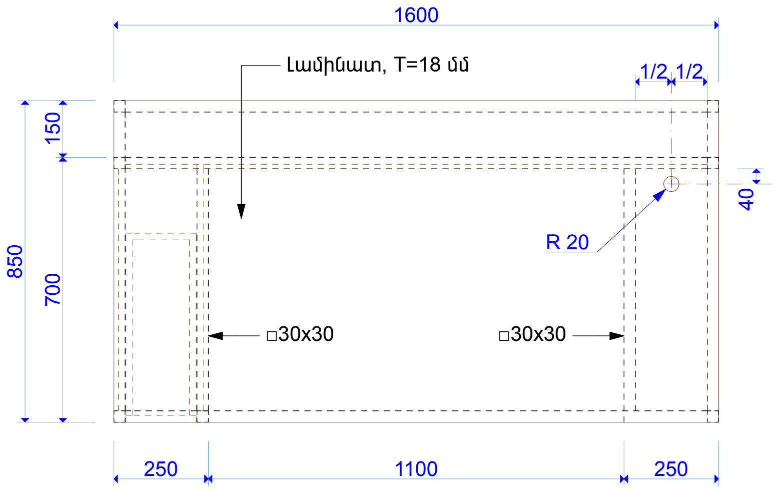

ՀԱՏԱԿԱԳԻԾ

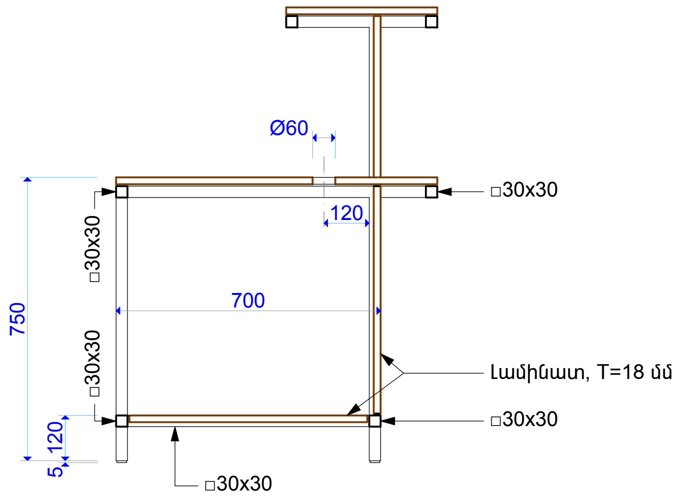

ԿՏՐՎԱԾՔ 2

ՆՇՈՒՄ

1. Սեղանի հիմնակմախքը պատրաստել 30x30 մմ չափերի մետաղյա քառակուսի խողովակներով: Սեղանի երեսը, միջնապատը, համակարգչի և քաշովի դարակները` լամինատով:
2. Հիմնակմախքը ներկել փոշեներկումով` RAL 1013 գույնով:
3. Լամինատի տեքստուրան և գունային երանգը` KRONOSPAN 5527 SN:
4. Լամինատի կողային մասերին փակցնել երիզներ` նույն լամինատի տեքստուրայով և գույնով կամ շուկայում չլինելու դեպքում փոխարինել` TECE 1345-ով:
5. Քաշովի դարակների համար նախատեսել որակյալ և սահուն սողնակներ:
6. FRN-02 սեղանի ընդհանուր քանակը` 1 հատ:

FRN-02 1:20

Հասցե` Աշտարակի քաղաքապետարան

ՀԵՌ. +37494452185

Ճարտարապետ	Զ. ԲԱՈՒԵՐ	

ՔԱՂԱՔԱՑԻՆԵՐԻ ՍՊԱՍԱՐԿՄԱՆ ԳՐԱՍԵՆՅԱԿԻ ՎԵՐԱԿԱՌՈՒՑՄԱՆ ԵՎ ՆՈՐՈԳՄԱՆ ՆԱԽԱԳԻԾ:

Էջ	Փուլ	Մաս
19	ԱՆ	ՃԼ

Ընդունարանի սեղան FRN-02

Էջի ծածկագիր Q-103

Ստուգված		Ուղղում	...	Ուղղ/ֆայլ ֆայլի տարբերակ	GIZ Retrofit_A_30_Ashtarak_CD_160407.pln 2016-04-18	Տպված է	2016-04-18, 17:44

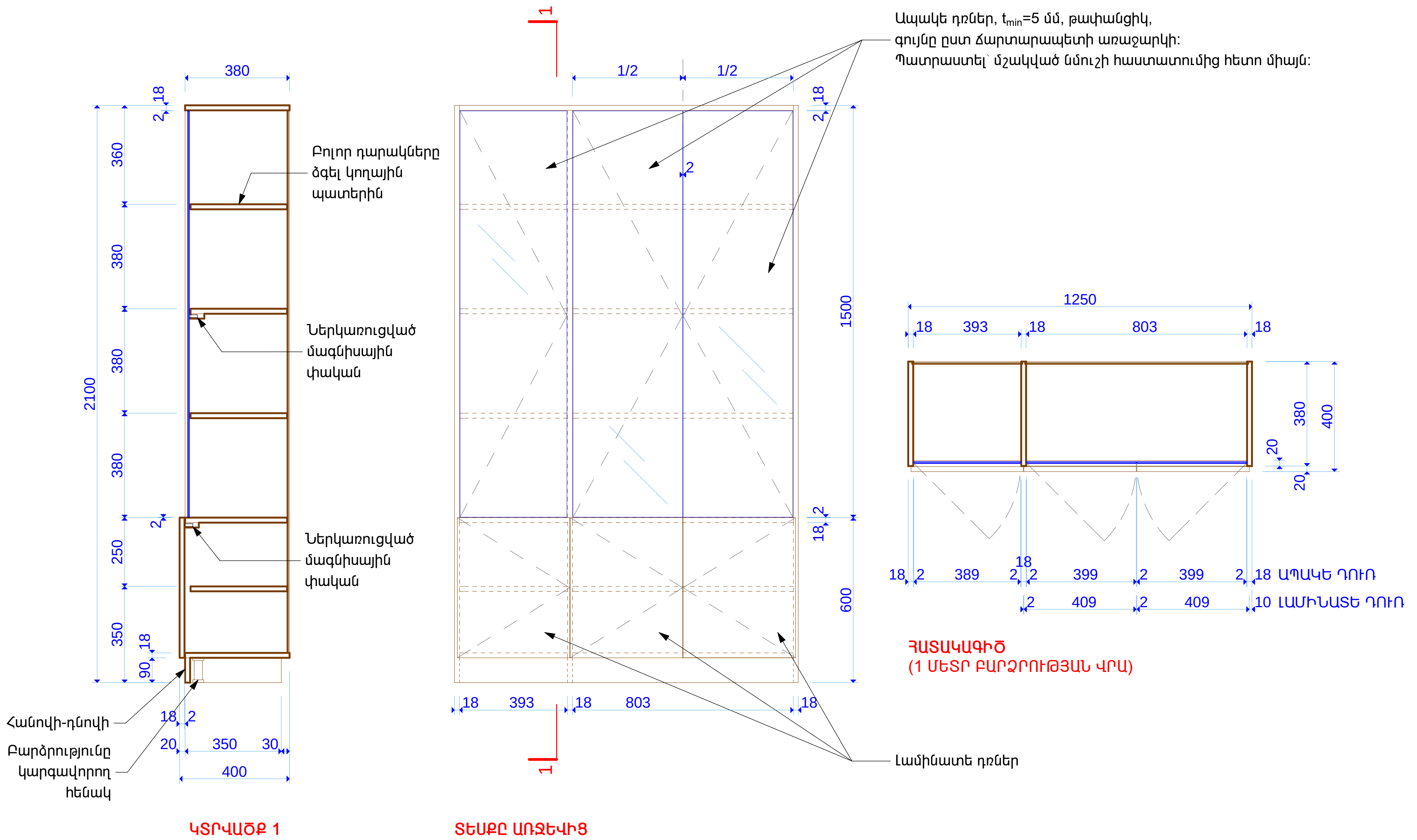

FRN-03 1:20

ՆՇՈՒՄ

1. Պահարանի նյութը՝ լամինատ:
2. Լամինատի տեքստուրան և գունային երանգը՝ KRONOSPAN 5527 SN:
3. Լամինատի կողային մասերին փակցնել երիզներ՝ նույն լամինատի տեքստուրայով և գույնով կամ շուկայում չլինելու դեպքում փոխարինել՝ TECE 1345-ով:
4. Ապակու նմուշը համաձայնեցնել ճարտարապետի հետ:
5. Բոլոր տեսակի աքսեսուարները համաձայնեցնել ճարտարապետի հետ:
6. FRN-03 պահարանների ընդհանուր քանակը՝ 2 հատ:

Հասցե՝ Աշտարակի քաղաքապետարան					
ՀԵՌ. +37494452185					
Ճարտարապետ	Զ. ԲԱՌՒԵՐ		ՔԱՂԱՔԱՑԻՆԵՐԻ ՍՊԱՍԱՐԿՄԱՆ ԳՐԱՍԵՆՅԱԿԻ ՎԵՐԱԿԱՌՈՒՑՄԱՆ ԵՎ ՆՈՐՈԳՄԱՆ ՆԱԽԱԳԻԾ:	Էջ / Փուլ / Մաս	20 / ԱՆ / ՃԼ
			Պահարան FRN-03	Էջի ծածկագիր	Q-104
Ստուգված	Ուղղում	...	Ուղղի/ֆայլ ֆայլի տարբերակ: GIZ Retrofit_A_30_Ashtarak_CD_160407.pln 2016-04-18	Տպված է	2016-04-18, 17:48

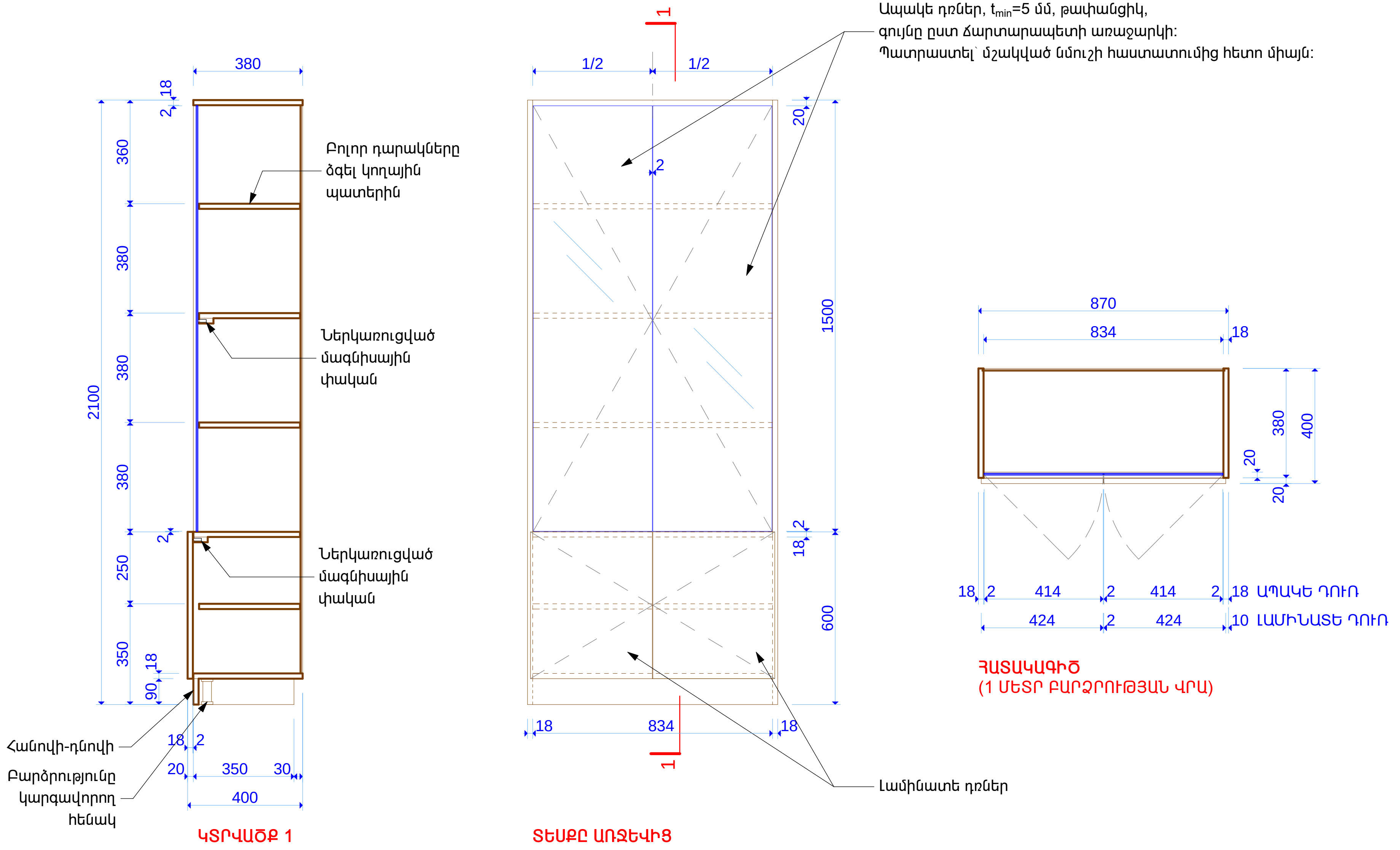

FRN-04 1:20

ՆՇՈՒՄ

1. Պահարանի նյութը՝ լամինատ:
2. Լամինատի տեքստուրան և գունային երանգը՝ KRONOSPAN 5527 SN:
3. Լամինատի կողային մասերին փակցնել երիզներ՝ նույն լամինատի տեքստուրայով և գույնով կամ շուկայում չլինելու դեպքում փոխարինել՝ TECE 1345-ով:
4. Ապակու նմուշը համաձայնեցնել ճարտարապետի հետ:
5. Բոլոր տեսակի աքսեսուարները համաձայնեցնել ճարտարապետի հետ:
6. FRN-04 պահարանների ընդհանուր քանակը՝ 1 հատ:

Հասցե՝ Աշտարակի քաղաքապետարան					
ՀԵՌ. +37494452185					
Ճարտարապետ	Ջ. ԲԱՈՒԵՐ	[signature]	ՔԱՂԱՔԱՑԻՆԵՐԻ ՍՊԱՍԱՐԿՄԱՆ ԳՐԱՍԵՆՅԱԿԻ ՎԵՐԱԿԱՌՈՒՑՄԱՆ ԵՎ ՆՈՐՈԳՄԱՆ ՆԱԽԱԳԻԾ:	Էջ / 21	Փուլ / ԱՆ	Մաս / ՃԼ
			Պահարան FRN-04	Էջի ծածկագիր Q-105		
Ստուգված		Ուղղում ...	Ուղղի/ֆայլ ֆայլի տարբերակ	GIZ Retrofit_A_30_Ashtarak_CD_160407.pln 2016-04-18	Տպված է	2016-04-18, 17:50

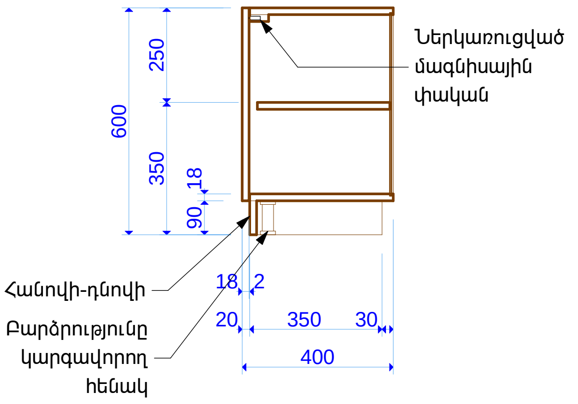

ԿՏՐՎԱԾՔ 1

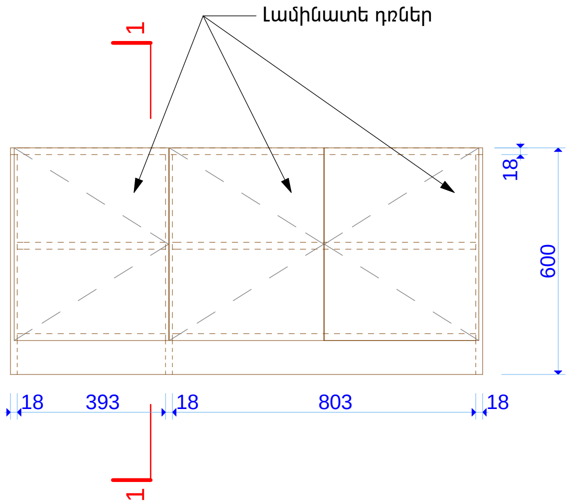

ՏԵՍՔԸ ԱՌՋԵՎԻՑ

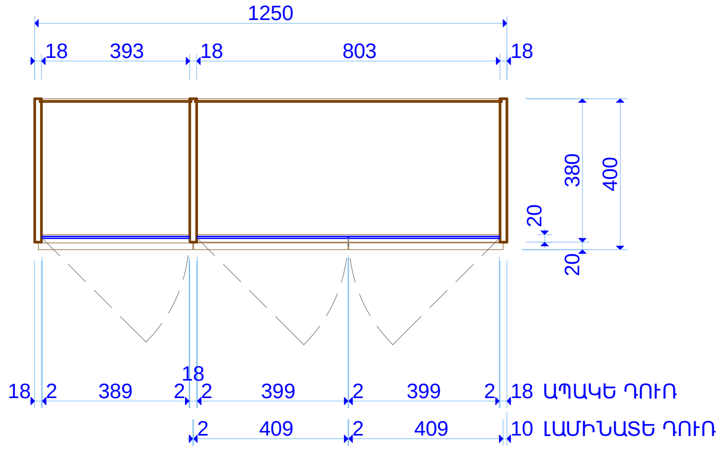

ՀԱՏԱԿԱԳԻԾ
(1 ՄԵՏՐ ԲԱՐՁՐՈՒԹՅԱՆ ՎՐԱ)

FRN-05 1:20

ՆՇՈՒՄ
1. Պահարանի նյութը՝ լամինատ:
2. Լամինատի տեքստուրան և գունային երանգը՝ KRONOSPAN 5527 SN:
3. Լամինատի կողային մասերին փակցնել երիզներ՝ նույն լամինատի տեքստու-րայով և գույնով կամ շուկայում չլինելու դեպքում փոխարինել՝ TECE 1345-ով:
4. Բոլոր տեսակի աքսեսուարները համաձայնեցնել ճարտարապետի հետ:
5. FRN-05 պահարանների ընդհանուր քանակը՝ 6 հատ:

Հասցե՝ Աշտարակի քաղաքապետարան							
ՀԵՌ. +37494452185							
Ճարտարապետ	Ջ. ԲԱՈՒԵՐ	Bauer	ՔԱՂԱՔԱՑԻՆԵՐԻ ՍՊԱՍԱՐԿՄԱՆ ԳՐԱՍԵՆՅԱԿԻ ՎԵՐԱԿԱՌՈՒՑՄԱՆ ԵՎ ՆՈՐՈԳՄԱՆ ՆԱԽԱԳԻԾ:	Էջ	Փուլ	Մաս
				22	ԱՆ	ՃԼ
			Պահարան FRN-05	Էջի ծածկագիր Q-106		
Ստուգված		Ուղղում	...	Ուղղի/ֆայլ՝ Ֆայլի տարեթիվ՝	GIZ Retrofit_A_30_Ashtarak_CD_160407.pln 2016-04-18	Տպված է	2016-04-18, 17:51

FRN-06 1:10

ՆՇՈՒՄ
1. Սեղանի հիմնակմախքը պատրաստել 30x30 մմ չափերի մետաղյա քառա-կուսի խողովակներով, իսկ երեսը՝ 12 մմ հաստությամբ ապակիով:
2. Հիմնակմախքը ներկել փոշեներկումով՝ RAL 1013 գույնով:
3. Ապակու ստորին երեսը ավազահարել, կողային ճակատները հղկել, եզրերը մշակել:
4. FRN-06 սեղանի ընդհանուր քանակը՝ 1 հատ:

Հասցե՝ Աշտարակի քաղաքապետարան						
ՀԵՌ. +37494452185						
Ճարտարապետ	Ջ. ԲԱՈՒԵՐ		ՔԱՂԱՔԱՑԻՆԵՐԻ ՍՊԱՍԱՐԿՄԱՆ ԳՐԱՍԵՆՅԱԿԻ ՎԵՐԱԿԱՌՈՒՑՄԱՆ ԵՎ ՆՈՐՈԳՄԱՆ ՆԱԽԱԳԻԾ:	Էջ	Փուլ	Մաս
				23	ԱՆ	ՃԼ
			Սեղան FRN-06 պատճենահանման սարքի համար	Էջի ծածկագիր Q-107		
Ստուգված		Ուղղում ...	Ուղղի/ֆայլ՝ Ֆայլի տարեթիվ՝ GIZ Retrofit_A_30_Ashtarak_CD_160407.pln 2016-04-18	Տպված է 2016-04-18, 17:52		

FRN-07 1:10

ՆՇՈՒՄ
1. Սեղանի հիմնակմախքը պատրաստել 30x30 մմ չափերի մետաղյա քառակուսի խողովակներով, իսկ երեսը՝ լամինատով:
2. Հիմնակմախքը ներկել փոշեներկումով՝ RAL 1013 գույնով:
3. Լամինատի տեքստուրան և գունային երանգը՝ KRONOSPAN 5527 SN:
4. Լամինատի կողային մասերին փակցնել երիզներ՝ նույն լամինատի տեքստուրայով և գույնով կամ շուկայում չլինելու դեպքում փոխարինել՝ TECE 1345-ով:
5. FRN-07 սեղանի ընդհանուր քանակը՝ 1 հատ:

Հացե՝ Աշտարակի քաղաքապետարան						
ՀԵՌ. +37494452185						
Ճարտարապետ	Զ. ԲԱՈՒԵՐ		ՔԱՂԱՔԱՑԻՆԵՐԻ ՍՊԱՍԱՐԿՄԱՆ ԳՐԱՍԵՆՅԱԿԻ ՎԵՐԱԿԱՌՈՒՑՄԱՆ ԵՎ ՆՈՐՈԳՄԱՆ ՆԱԽԱԳԻԾ:	էջ	Փուլ	Մաս
				24	ԱՆ	ՃԼ
			Սեղան FRN-07 սպասասրահի համար	էջի ծածկագիր Q-108		
Ստուգված		Ուղղում ...	Ուղղի/ֆայլ՝ ֆայլի տարեթիվ՝ GIZ Retrofit_A_30_Ashtarak_CD_160407.pln 2016-04-18	Տպված է	2016-04-18, 17:53	